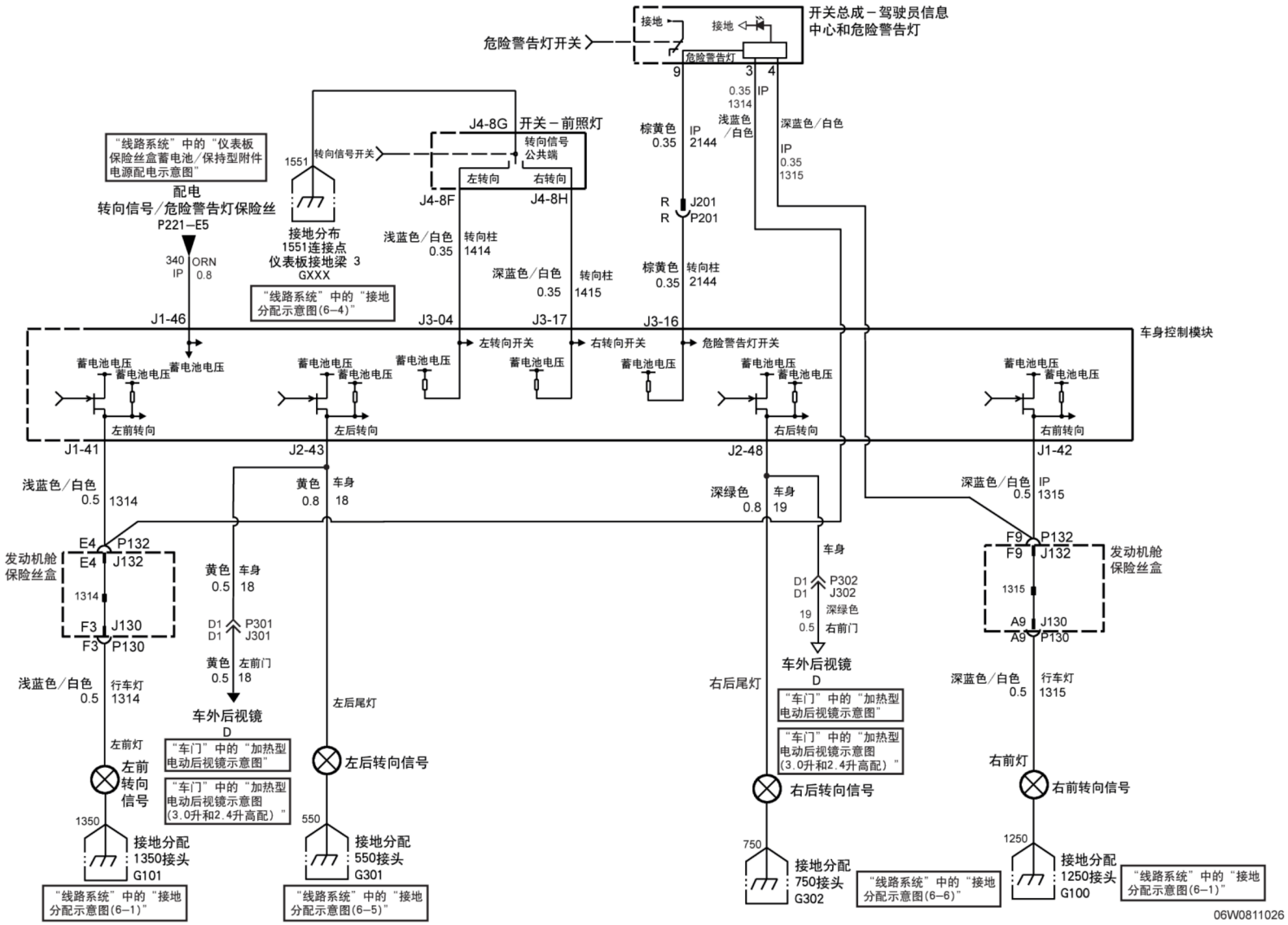车外灯示意图－转向信号灯